Zahnradpumpe
Bagger-Hilfspumpe

PVD-1B (HGP4,5)

Nenngrösse 4.5	
Verdrängungsvolumen	4.5 cm^3/U
Drehzahl	3000 min^{-1}
Druck max.	210 kg/cm^2
Masse	3.7 kg
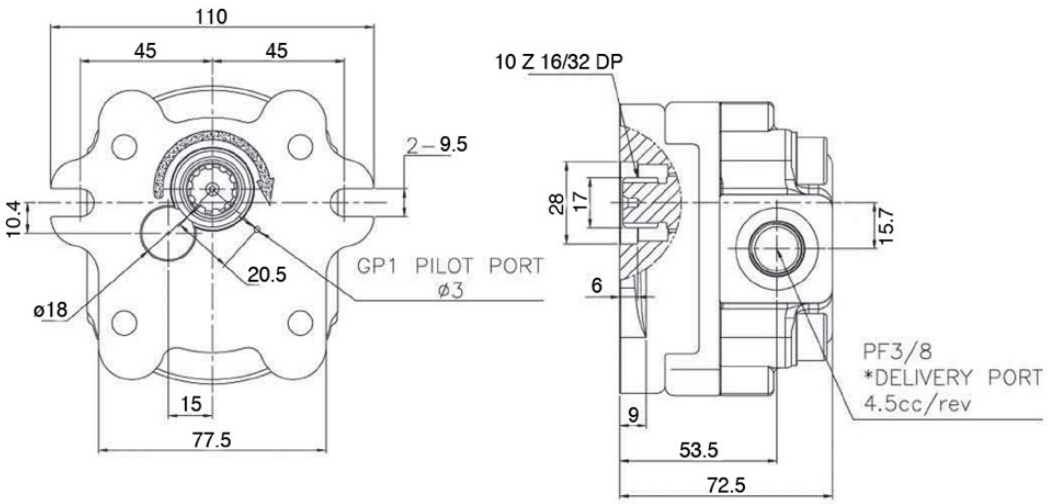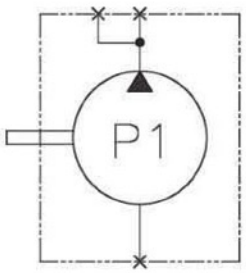
Triebwelle
Zahnwelle 10 Zähne 16/32 DP